Волна
Wave

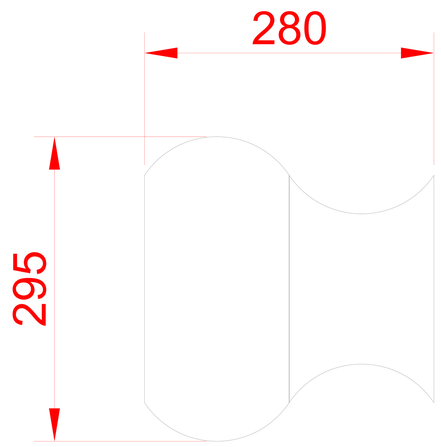
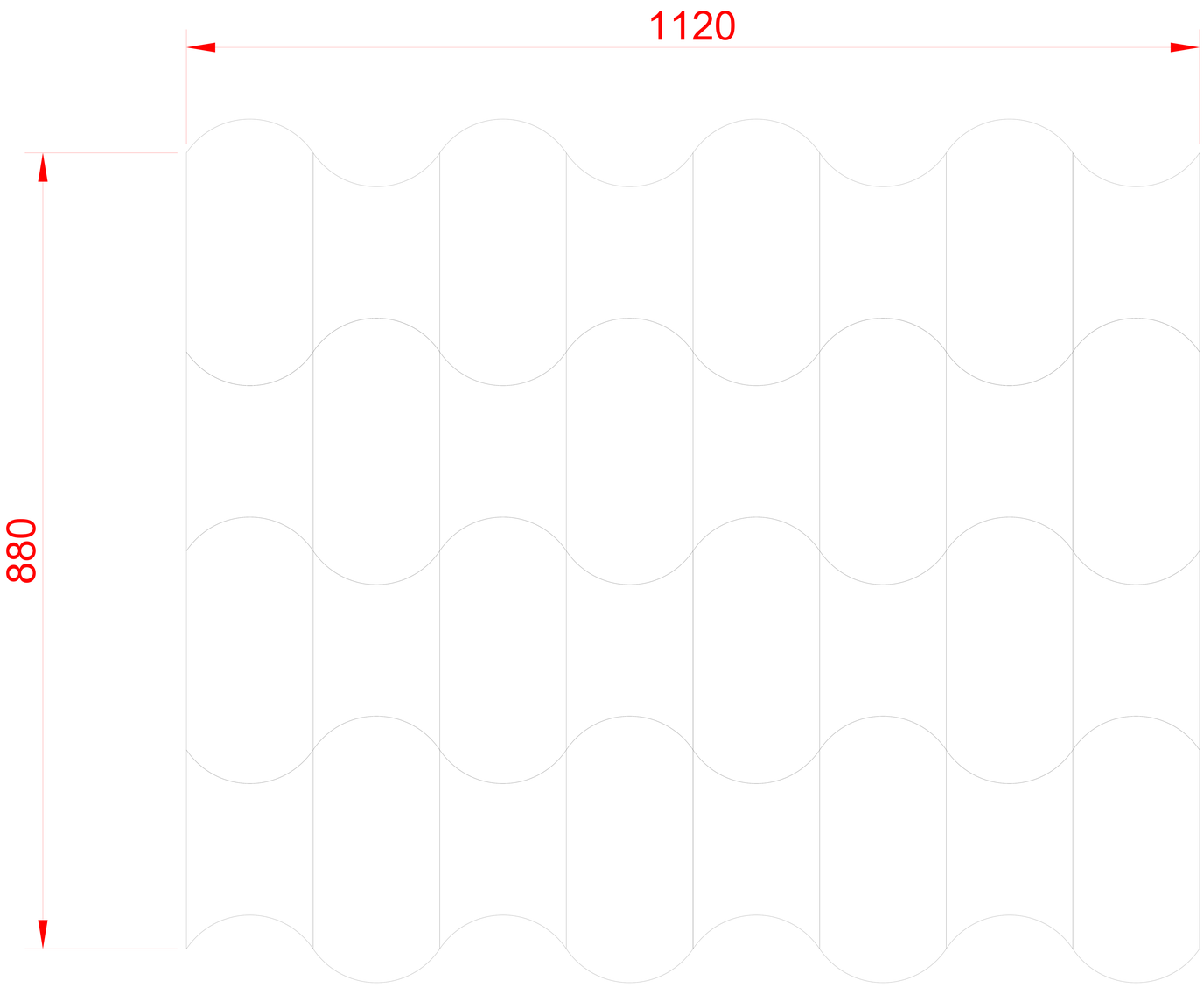
комплект 16 штук
complect 16 pieces